PACK TYXIA 611

NOUVEAUTÉ

FONCTIONS

- Réalisation d'un circuit d'éclairage va-et-vient sans interrupteur existant

UTILISATEUR

- Interrupteurs muraux pouvant être fixés ou collés sur tout support : mur, meuble, vitrage, céramique, bois…
- Compatible avec tous types d'éclairages (LED, fluo compacte, halogène…)
- Autonomie des piles : 10 ans

INSTALLATEUR

- Idéal pour réaliser un va-et-vient sans interrupteur existant
- Installation sans travaux grâce à sa technologie sans fil
- Idéal à poser sur la cloison du caisson d'une porte à galandage

CARACTÉRISTIQUES TECHNIQUES

- Fréquence radio 868 MHz

Interrupteur émetteur TYXIA 2310

- Alimentation par pile lithium CR 2430 (fournie)
- Autonomie 10 ans
- Indice de protection : IP 40- IK04
- Dimensions : H 80 x L 80 x P 11 mm

Récepteurs TYXIA 5610

- Alimentation phase neutre 230 V, 50 Hz, 0.6 VA, 0.06 W
- Installation dans une boîte d'encastrement :
  - derrière un interrupteur
  - dans une boîte de dérivation étanche
  - dans un faux plafond
- Dimensions : H 41 x L 36 x P 14,5 mm

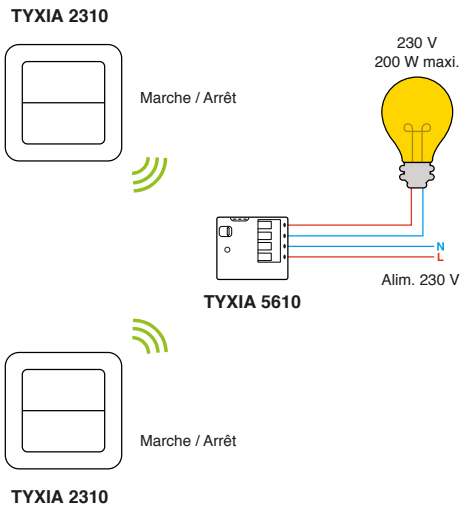

COMPOSITION DU PACK :

- 2 Interrupteurs émetteurs - commande d'éclairage, automatisme, variation d'éclairage, scénario TYXIA 2310 (p. 209)
- 1 Récepteur X3D éclairage 1 voie Marche/Arrêt TYXIA 5610 (p. 196)

Nom	Référence
PACK TYXIA 611	6351410